Soldadura por punto

Brazo para pinza en C

Juego de brazos :
ref. 019126 (C2+C3+C4)
ref. 050044 (C2+C3+C5+C6+C9)
ref. 021457 (C2+C3+C4)

GYS
INVEST IN THE FUTURE

GYS una gama completa de brazos en C en aluminio, de alta rigidez, compatibles con las máquinas GYSPOT BP.LC-s7, BP.LCX-s7 y GYSPOT PTI-s7 Evolution. Estos brazos están refrigerados por líquido hasta los electrodos y los caps de soldadura. Estos brazos están refrigerados por líquido, hasta los electrodos y los tapones de soldadura. Una amplia gama de brazos disponible para permitir el acceso sobre vehículos en la mayoría de situaciones. Algunas referencias están disponibles en versión pintada, para asegurar un aislamiento eléctrico del brazo.

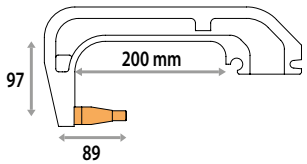

C1 - 8bar/550 daN

ref. 019140
ref. 021402 aislado

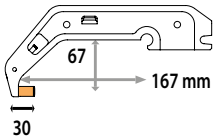

C5 - 8bar/550 daN

ref. 019294

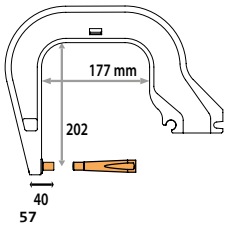

C8 - 8bar/550 daN

ref. 020016
ref. 021440 aislado

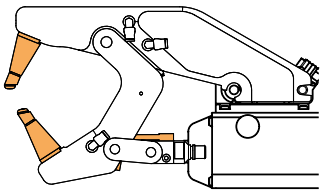

C11 - 8bar/550 daN

ref. 053649

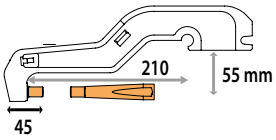

C2 - 8bar/550 daN

ref. 019133

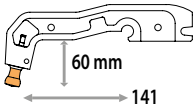

C6 - 8bar/300 daN

ref. 019775

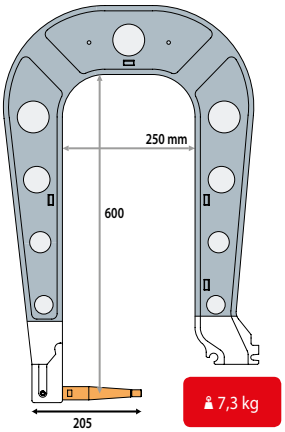

C9 - 8bar/550 daN

ref. 020078 aislado

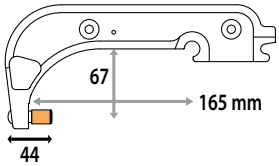

C12 - 8bar/550 daN

ref. 022997 aislado

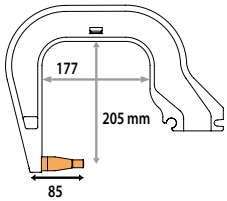

C3 - 8bar/550 daN

ref. 019157
ref. 021419 aislado

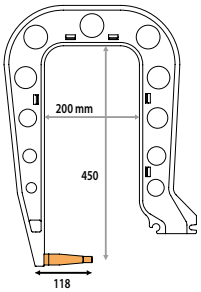

C4 - 8bar/550 daN

ref. 019164
ref. 021426 aislado

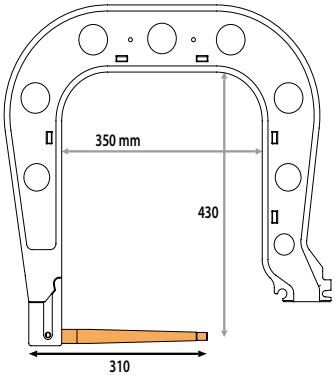

C7 - 8bar/550 daN

ref. 020009
ref. 021433 aislado

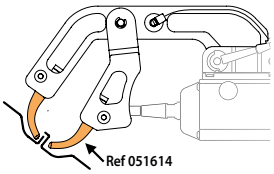

C10 - 4bar/150 daN

ref. 051638

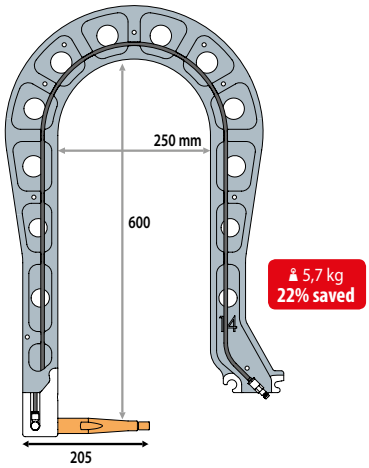

C14 - 8bar/400 daN

ref. 023543

Accesorios y consumibles

Grasa de contacto
ref. 050440

Llave para caps
ref. 050846

Caja de 40 Caps Tipo A
ref. 048935

x6

Caps Tipo A ø13mm
ref. 049987

x6

Caps para brazo C11 ø13mm
ref. 049994

x1

Electrodo para brazo C6
ref. 050617